Montageanleitung

leichte Gatterschranke
Katalog Seite 30

Hotline
für Rückfragen

02389-53 98 35

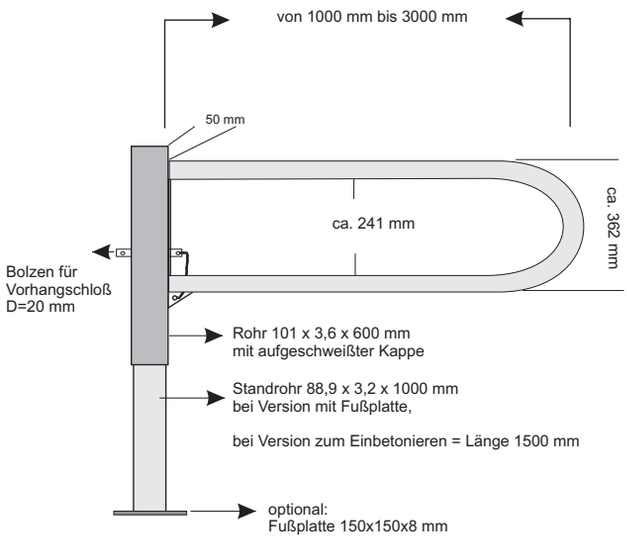

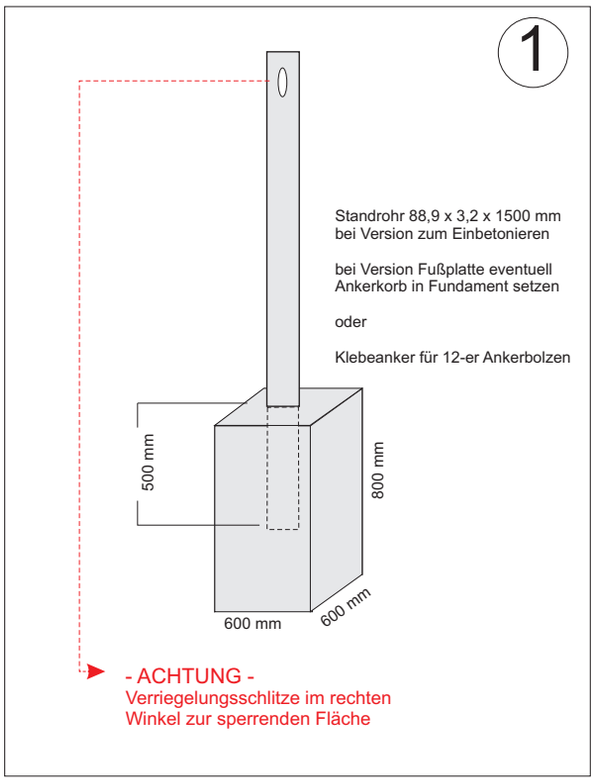

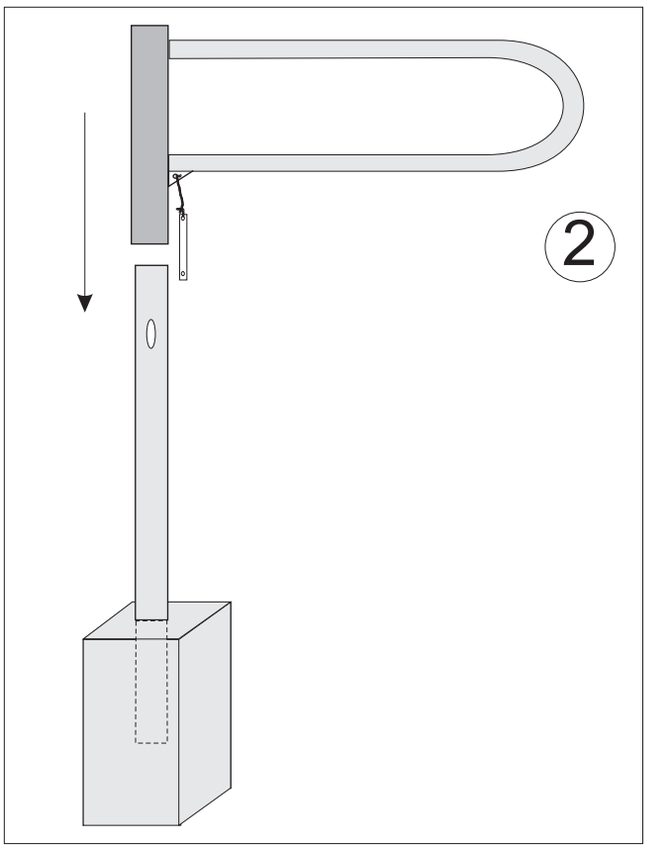

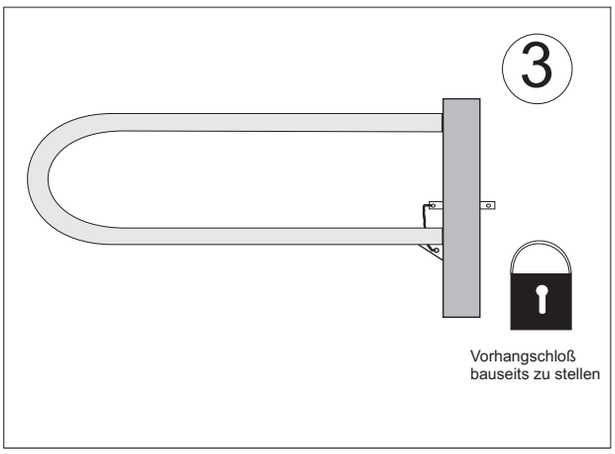

Karschau Verkehrstechnik
Gewerbestr. 51
59192 Bergkamen-Rünthe

Fon: 0049 (0) 2389 / 53 98 35
Fax: 0049 (0) 2389 / 53 98 36
Internetadresse: Karschau.de
E-Mail: Info@Karschau.de