KARSCHAU GMBH & CO. KG

Montageanleitung

leichte Gatterschranke

++49 2389 53 98 35

Mo - Do 7:30 - 16:30
Fr 7:30 - 13:30

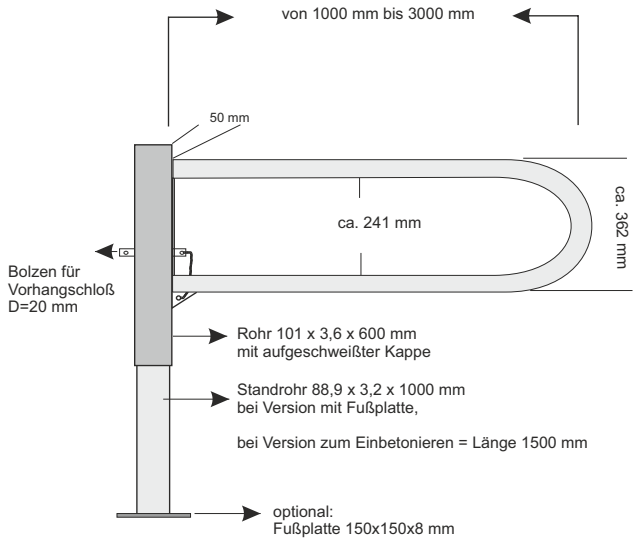

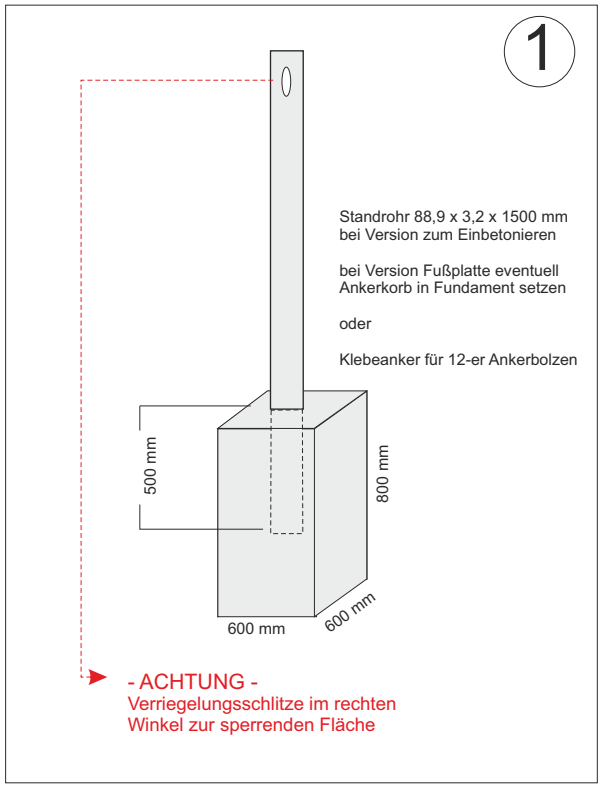

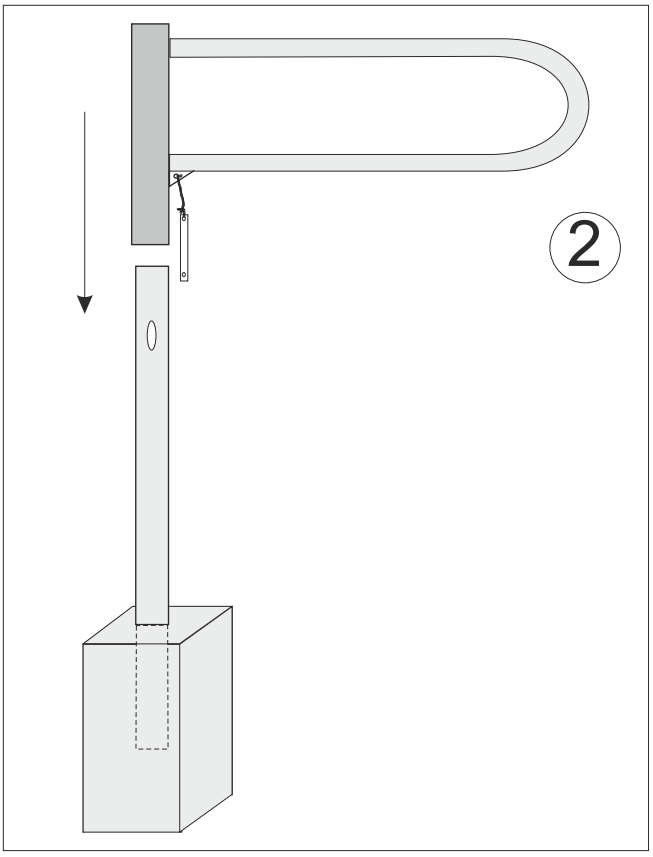

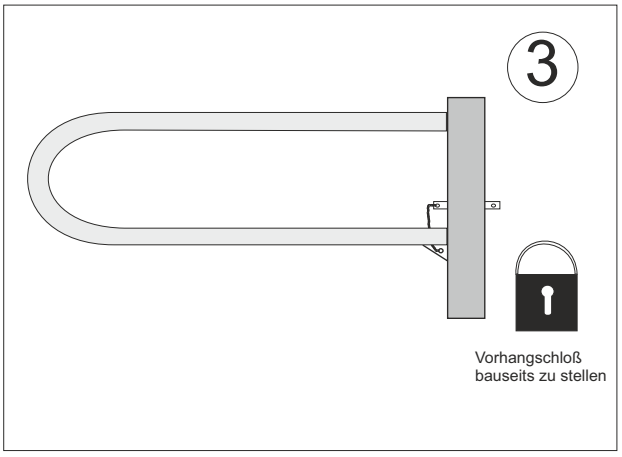

Copyright: KARSCHAU GmbH & Co. KG